Dane aktualne na dzień: 04-05-2024 02:17

Link do produktu: https://sklep.vega-tronik.eu/wylacznik-stacyjka-4a-125v-2-pozycje-p-10836.html

Wyłącznik - Stacyjka 4A/ 125V (2 pozycje)

Cena	**30,00 zł**
Dostępność	**Dostępność - 3 dni**
Numer katalogowy	**KS-34**

Opis produktu

Wyłącznik - Stacyjka 4A/ 125V (2 pozycje)

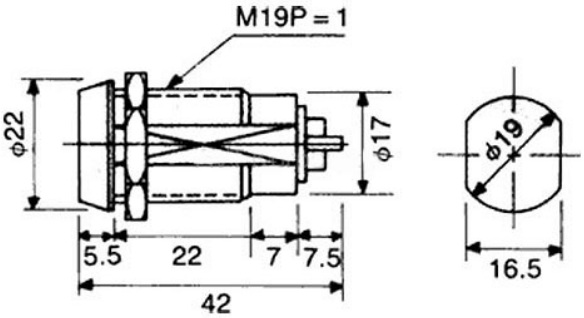

Opis:

Przełącznik 2-pozycyjny typu stacyjka

- typ przełącznika: stacyjka
- sposób przełączania: OFF-ON (2 pozycje stabilne)
- konfiguracja styków: SPST
- 1 sekcja
- klucz wyjmowany w każdej pozycji
- kąt obrotu (mechaniczny) 90°
- 2 wyprowadzenia
- średnica otworu montażowego Ø19mm
- obciążalność styków AC (przy obciążeniu rezystancyjnym) 4A / 125VAC
- korpus ze stopu cynku